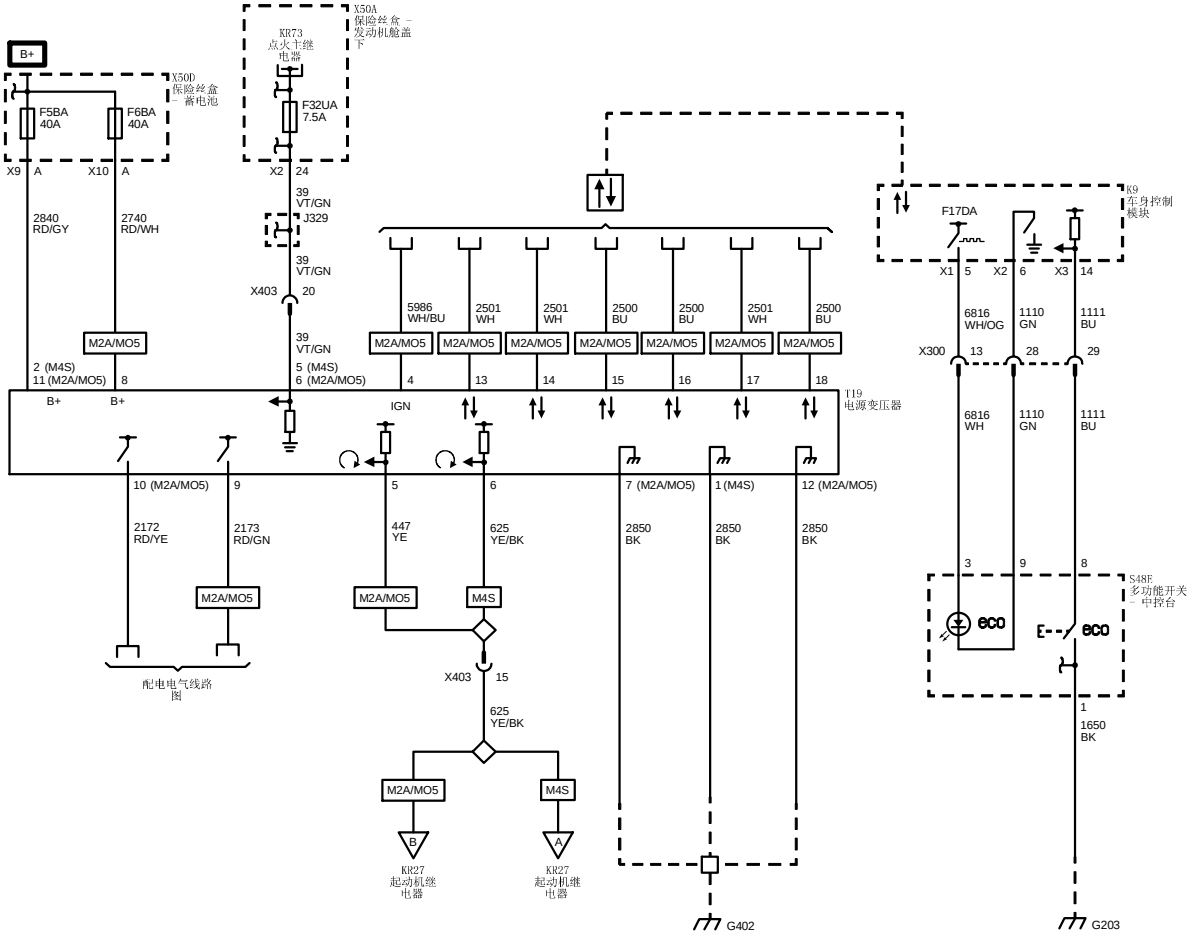
B+
X50D
保险丝盒
- 蓄电池
F5BA
40A
F6BA
40A
X9 A
X10 A
2840
RD/GY
2740
RD/WH
M2A/MO5
2 (M4S)
11 (M2A/MO5)
8
B+
B+
KR73
点火主继
电器
X50A
保险丝盒 -
发动机舱盖
下
F32UA
7.5A
X2 24
39
VT/GN
J329
39
VT/GN
X403 20
39
VT/GN
5 (M4S)
6 (M2A/MO5)
IGN
5986
WH/BU
2501
WH
2501
WH
2500
BU
2500
BU
2501
WH
2500
BU
M2A/MO5
4
13
14
15
16
17
18
T19
电源变压器
10 (M2A/MO5)
9
5
6
7 (M2A/MO5)
1 (M4S)
12 (M2A/MO5)
2172
RD/YE
2173
RD/GN
447
YE
625
YE/BK
2850
BK
2850
BK
2850
BK
M2A/MO5
M2A/MO5
M4S
配电电气线路
图
X403 15
625
YE/BK
M2A/MO5
M4S
B
A
KR27
起动机继
电器
KR27
起动机继
电器
G402
F17DA
K9
车身控制
模块
X1 5
X2 6
X3 14
6816
WH/OG
1110
GN
1111
BU
X300 13
28
29
6816
WH
1110
GN
1111
BU
3
9
8
S48F
多功能开关
- 中控台
eco
eco
1
1650
BK
G203